Operation Manual
Manuel d ’instructions
Bedienungsanleitung
Gebruiksaanwijzing
Manual de Operación
Manuale d’uso

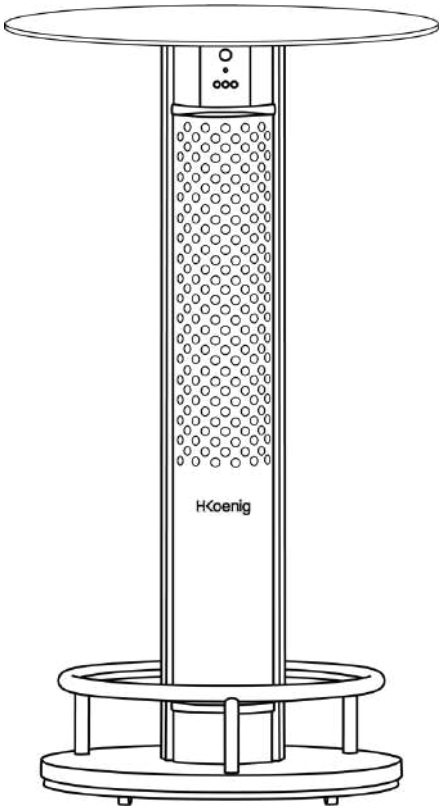

WBT300

Electrical heating table
Table chauffante électrique
Elektrischer Heiztisch
Elektrische verwarmingstafel
Mesa de calefacción eléctrica
Tavolo riscaldante elettrico

ESPAÑOL

MEDIDAS DE SEGURIDAD IMPORTANTES

- Los niños de 3 a 8 años sólo pueden encender o apagar el aparato cuando ya haya sido instalado en su posición de trabajo definitiva, siempre que sean supervisados o hayan sido instruidos para el uso seguro del aparato y entiendan los peligros involucrados. Los niños de 3 a 8 años no deben enchufar, regular o limpiar el aparato, ni realizar ningún servicio de mantenimiento.
- **PRECAUCIÓN:** Algunas partes del aparato pueden calentarse bastante y causar quemaduras. Redoble la atención prestada cuando haya niños o personas vulnerables alrededor del aparato.
- Nunca coloque el calentador justamente debajo o en la inmediatez del tomacorriente.
- No use el calentador con un programador, temporizador o cualquier otro dispositivo que lo encienda automáticamente, ya que existe un riesgo de incendio si este está cubierto o colocado de forma incorrecta.
- No use este calentador en las inmediaciones de un baño, ducha o piscina.
- Peligro de incendio al colocar al aparato próximo de cortinas u otros materiales combustibles.

- No cubra el calentador durante el funcionamiento o poco tiempo después de que se apague.
- No enrolle el cable de alimentación en el aparato.
- No use el calentador en sitios donde exista causticidad o aire volátil, es decir, polvo, vapor, gas, etc.
- Nunca seque prendas de ropa, toallas o similares colocándolas sobre el calentador.
- No use el aparato como un calentador de sauna.
- No use el aparato en habitaciones pequeñas para almacenar calor.
- No use el calentador en criaderos de animales.
- No lo utilice en lugares que tienen sistemas de calefacción.
- Nunca sumerja el aparato en agua para limpiarlo.
- Coloque el calentador con un espacio de separación mínimo de 150 cm con las paredes.
- El calentador debe colocarse de forma segura sobre una superficie horizontal y plana.
- El calentador se mantiene caliente cuando está funcionando y durante un tiempo después de apagarse. Para evitar quemaduras, no toque la superficie del calentador con la mano o cualquier otra parte del cuerpo durante este período.

- Manipule y traslade el calentador con cuidado para evitar vibraciones o golpes.
- Enchufe el aparato solamente a un tomacorriente que esté conectado a tierra.
- Si el calentador está defectuoso, deberá ser revisado y reparado por una persona calificada para evitar riesgos.
- Si el cable de alimentación está dañado, deberá ser reemplazado por el fabricante, su agente de servicios técnicos o una persona de calificación similar para evitar riesgos potenciales.
- Mantenga el aparato lejos de materiales inflamables.
- Este aparato no está diseñado para ser utilizado por personas (incluyendo niños) con discapacidad física, sensorial o motora, o con falta de experiencia y conocimiento, a menos que hayan sido instruidos en el uso del aparato por parte de una persona responsable de su seguridad.
- No use el calentador en sitios en obra, invernaderos, graneros o establos donde haya polvo inflamable.
- El calentador alcanza altas temperaturas durante el funcionamiento. Desenchúfelo y espere hasta que se enfríe antes de limpiarlo.
- El calentador debe enchufarse en un tomacorriente visible

y de fácil acceso.

ADVERTENCIA: Este aparato no está equipado con ningún dispositivo para controlar la temperatura del ambiente. No use este calentador en habitaciones pequeñas ocupadas por personas imposibilitadas de salir por de la sala sí solos, a menos que mantenga supervisión constante.

DESCRIPCIÓN DEL PRODUCTO

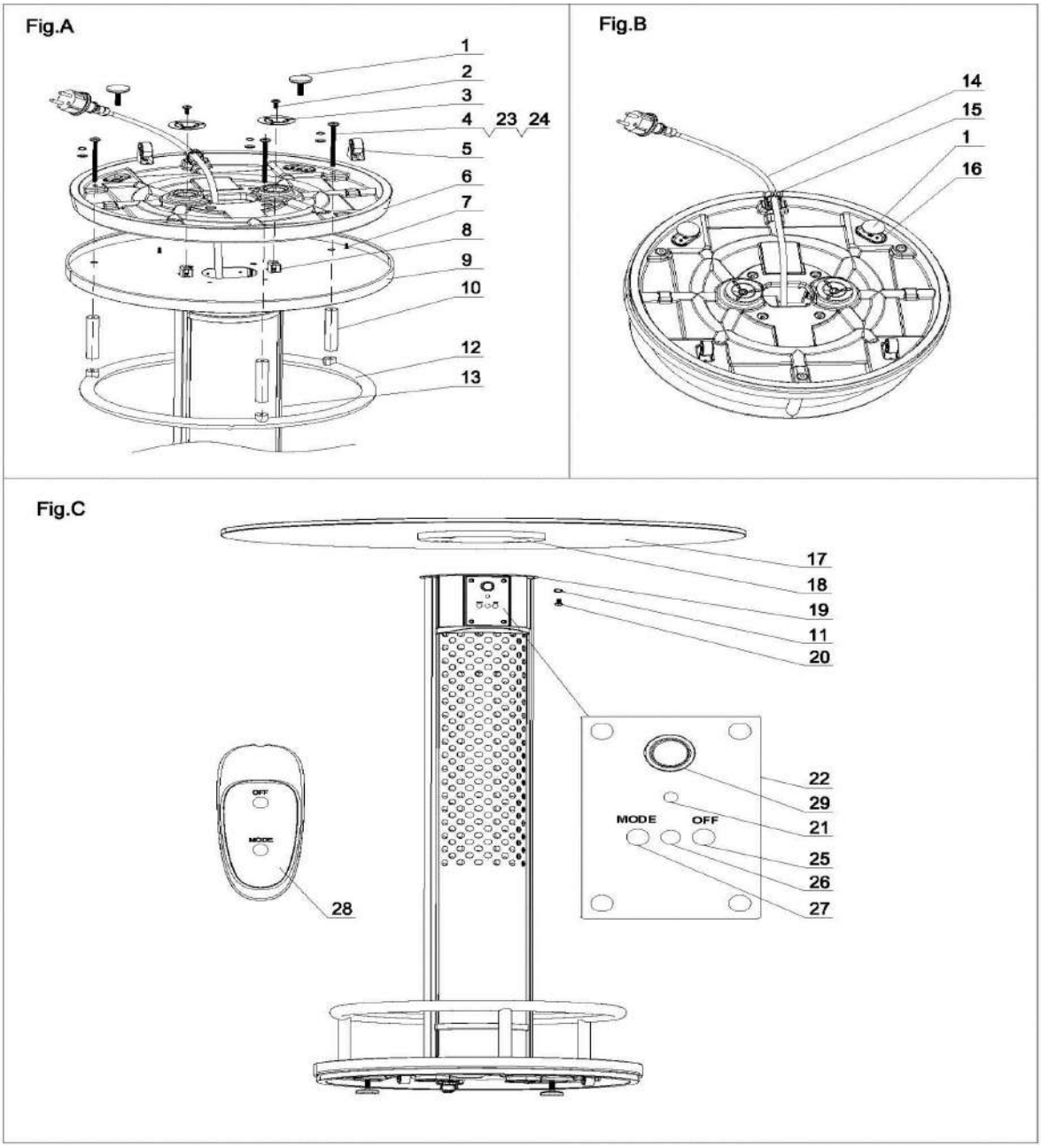

No.	Nombre de las partes	No.	Nombre de las partes	No.	Nombre de las partes
1.	Tornillo de la base M6*30	11.	Arandela de resorte ø6.2	21.	Luz indicadora de encendido
2.	Tornillo M6*20	12.	Soporte de la base	22.	Panel de control
3.	Arandela	13.	Cuerpo del calentador	23.	Arandela de resorte ø8.5
4.	Tornillo M8*120	14.	Cable de alimentación	24.	Arandela de resorte ø8.2 * ø16
5.	Ruedas	15.	Sujetador de cable	25.	Botón de encendido/apagado
6.	Base	16.	Tornillo del tablero	26.	Receptor
7.	Tornillo M6*12	17.	Superficie de la mesa	27.	Botón de modo
8.	Soporte de la base	18.	Fijación de la mesa	28.	Control remoto
9.	Cubierta de la base	19.	Tablero de acero superior	29.	Interruptor
10.	Tubo S/S	20.	Tornillo M6*8		

LISTA DE VERIFICACIÓN DE ACCESORIOS INCLUIDOS

Nombre de las partes	Cant.	Nombre de las partes	Cant.
Llave Allen M8	1	Tornillo de la base M6*30	2
Llave Allen M6	1	Arandelas	3
Tornillo M6*20	2	Tornillo M6*8	4
Ruedas	2	Tornillo M8*120	3
Tubo S/S	3	Arandela de resorte ø8.5	3
Arandela de resorte ø6.2	4	Arandela de resorte ø8.2 * ø16	3
Tornillo M6*12	2		

PREPARACIÓN

1. Desembale el aparato. Saque el paquete de accesorios del cuerpo del calentador. Asegúrese de que los accesorios enumerados en la “Lista de verificación de accesorios” anterior estén incluidos. Si falta algo, solicite al vendedor inmediatamente que se lo proporcione.
2. Prepare un destornillador de estrella.
3. Lea detenidamente el Manual de Instrucciones antes de usar su Calentador. Guarde este manual de instrucciones en un lugar adecuado y seguro para consultas futuras en caso de ser necesario.

INSTALACIÓN

1. Saque todos los componentes de la caja.

2. Como se muestra en la figura A, voltee la base y la cubierta de la base, fije las ruedas (# 5) con los tornillos M6*12 (# 7) a través de los pequeños orificios que se encuentran en la base.
3. Fije los tornillos de la base M6*30 (# 1) en lo tornillos del tablero (# 16), y ajústelo al mismo nivel que las ruedas.
4. Coloque la arandela de resorte ø8.5 (# 23) y la arandela de resorte ø8.2*ø16 (# 24) en los tornillos M8*120 (# 4) y luego atraviese la base (# 6), la cubierta de la base (# 9), y el tubo S/S (# 10). Use la llave Allen M8 provista para fijar el tornillo M8*120 (# 4) con el soporte de la base.
5. Dé la vuelta al cuerpo del calentador y ponga la base sobre ella. Tire del cable de alimentación (# 14) a través de la cubierta de la base (# 9) y la base (# 6).
6. Haga coincidir los soportes de la base (# 8) con los agujeros en la cubierta de la base (# 9) y la base (# 6). Luego use la llave Allen M6 provista para fijar los soportes de la base con las arandelas (# 3) y el tornillo M6*20 (# 2).
7. Fije el cable de alimentación con el sujetador de cable (# 15).
8. Coloque la superficie de la mesa sobre el cuerpo del calentador. Asegúrese de que los orificios de los tornillos coincidan con los orificios del tablero de acero superior. Fije la mesa al cuerpo del calentador con 4 tornillos M6*8 (# 20) y las arandelas de resorte ø6.2 (# 11).

OPERACIÓN

1. Enchufe el cable de alimentación a un tomacorriente. Asegúrese de que la tensión de red indicada en la placa de características del aparato corresponda a la red eléctrica local.
2. Presione el interruptor (# 29). El calentador cambia al modo de espera y la luz indicadora de encendido comienza a parpadear.
3. Presione el botón de modo (# 27) en el panel de control o en el control remoto para encender o cambiar la potencia del calentador: Bajo (Luz verde), Alto (Luz roja).
4. Presione el botón de encendido/apagado para cambiar el calentador al modo de espera. La luz indicadora comenzará a parpadear nuevamente.
5. Presione el interruptor (# 29) nuevamente para cortar la energía totalmente en caso de que el calentador no se vaya a usar por un largo tiempo.

ELIMINACIÓN CORRECTA DEL APARATO

Después de la implementación de la Directiva Europea 2002/96 / UE en el sistema legal nacional, se aplica lo siguiente:

Los dispositivos eléctricos y electrónicos no pueden ser descartado junto con los desechos domésticos. La ley obliga a los consumidores a devolver los dispositivos eléctricos y electrónicos al final de su vida útil a los puntos de recogida públicos establecidos para este propósito o punto de venta. Los detalles de esto están definidos por la ley nacional del país respectivo. Este símbolo en el aparato, el manual de instrucciones o el paquete indica que el aparato está sujeto a estas regulaciones. Al reciclar, reutilizar los materiales u otras formas de usar dispositivos antiguos, está haciendo una contribución importante para proteger nuestro medio ambiente.

Adeva SAS / H.Koenig Europe - 8 rue Marc Seguin, 77290 Mitry-Mory, France
www.hkoenig.com - sav@hkoenig.com - contact@hkoenig.com - Tél: +33 1 64 67 00 05